MATEMATIKMASKIN-NÄMNDENS ARBETSGRUPP	Ritad 21.9.53 Ba Gransk. 6.10.53 Godk. Reg.	FÖRSTÄRKARE till OS- och KS-kanaler Principschema TRö	MNA TR1001-7
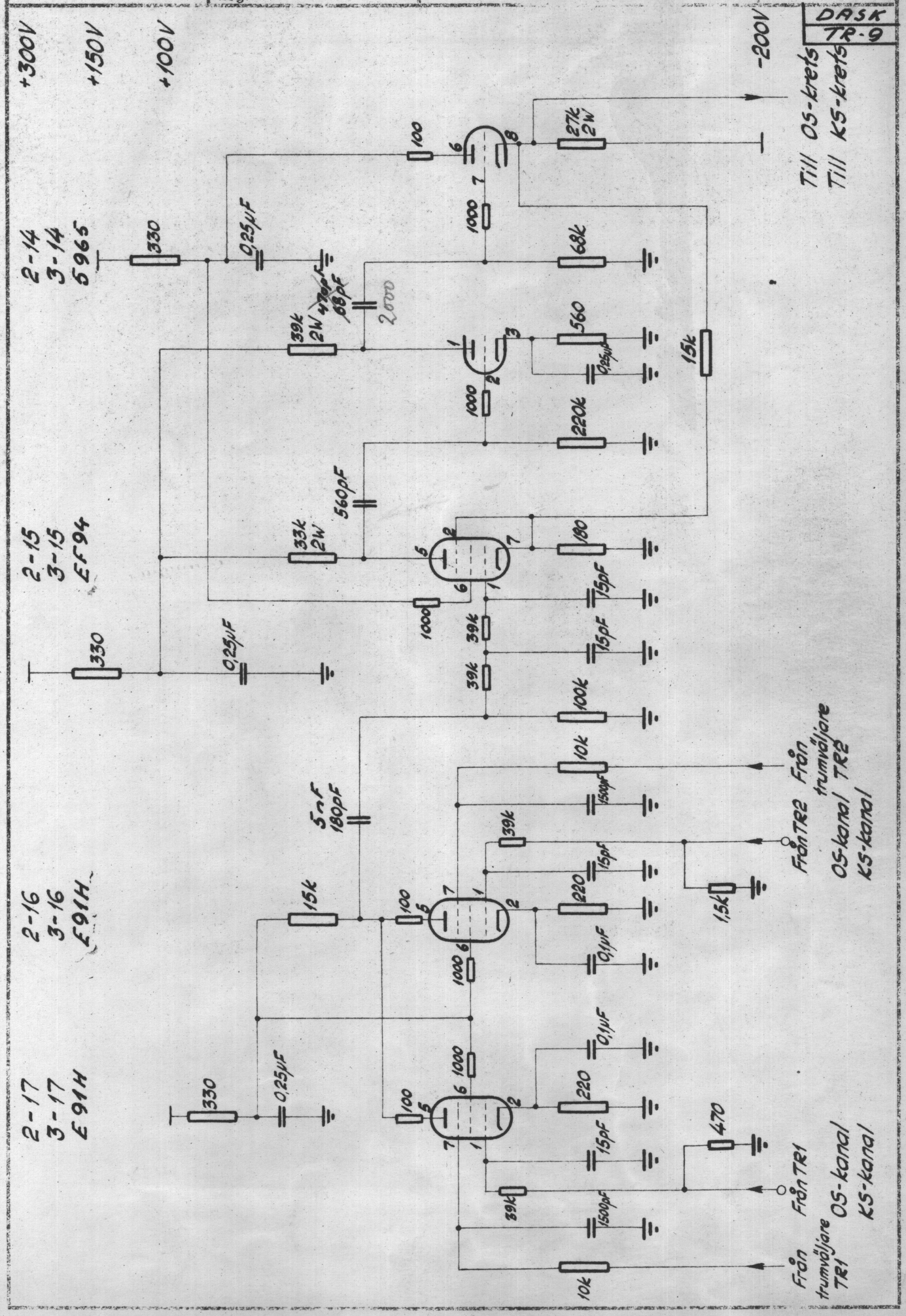
DASK
TR-9