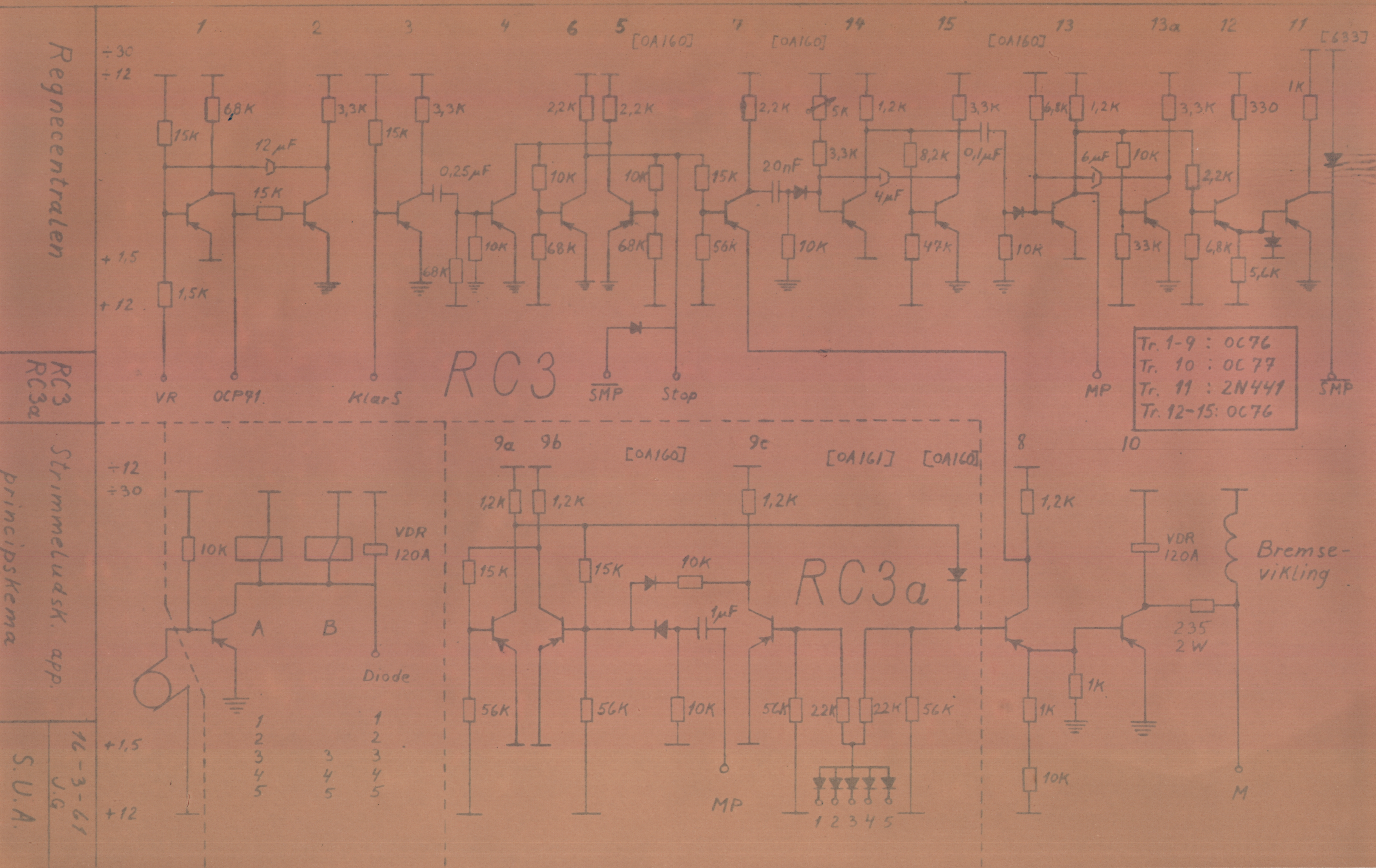
Regnecentralen
RC3
RC3a
Strimmeludsk. app.
principskema
16-3-61
J.G
S.U.A.
Tr. 1-9 : OC76
Tr. 10 : OC77
Tr. 11 : 2N441
Tr. 12-15: OC76
[OA160]
[OA161]
[633]
VR
OCP71
KlarS
SMP
Stop
MP
VDR 120A
Diode
Bremse-vikling
235 2W
M